东埔海景花园3栋3单元加装电梯项目

施 工 图 设 计 文 件

兴 建 单 位：东埔海景花园3栋3单元相关业主

设　计　号：SZ21-03-4W

专　　业：建 筑

广州亚泰建筑设计院有限公司

建筑工程甲级设计证书号：A144002161

市政工程乙级设计证书号：A244002168

城乡规划编制乙级证书编号：（粤）城规编（192017）号

2021年03月

建筑专业图纸目录

序号	图纸名称	编号	备注
1	图纸目录	JS-00	A1
2	设计说明 材料做法表	JS-01	A1
3	加装电梯前总平面图	JS-02	A1
4	加装电梯后总平面图	JS-03	A1
5	加装电梯后局部放大图	JS-04	A1
6	加装电梯前日照分析图	JS-05	A1
7	加装电梯后日照分析图	JS-06	A1
8	一层加装电梯平面图	JS-07	A1
9	二层加装电梯平面图	JS-08	A1
10	三～四层加装电梯平面图	JS-09	A1
11	五～六层加装电梯平面图	JS-10	A1
12	七层加装电梯平面图	JS-11	A1
13	八层加装电梯平面图	JS-12	A1
14	加装电梯后1－1楼梯剖面图	JS-13	A1
15	加装电梯立面图	JS-14	A1
16	大样图	JS-15	A1
17			
18			
19			
20			
21			
22			
23			
24			
25			
26			
27			
28			
29			
30			
31			
32			
33			
34			

会签 专业	实名	签名	日期	专业	实名	签名	日期
建筑				电气			
结构				空调			
给排水				工艺热媒			

注册章

工程设计出图专用章

东埔海景花园3栋3单元加装电梯项目
项目 名称

东埔海景花园3栋3单元相关业主
兴建 单位

图名	图纸目录
图别	建施
图号	JS-00
修改版本号	
日期	2021.06
制图	柯锦芳
设计	柯锦芳
专业负责人	王 成
项目负责人	王 成
专业校对人	莫仁杰
审核人	王 恺
审定人	王 成
设计号	SZ21-03-4W

广州亚泰建筑设计院有限公司
GUANGZHOU ASIA TIP ARCHITECTURAL DESIGNINSTITUTE CO.,LTD
建筑工程甲级设计证书号：A144002161
市政工程乙级设计证书号：A244002168
电话Tel： 020-84214629

电子文件名：图纸版权属设计单位所有，未经许可，外人及外单位不得翻印复制作为其他工程之用。

设 计 说 明

一、工程概况

1 .工程名称：东埔海景花园一期3栋3单元加建电梯项目

2.建设地点：深圳市盐田区沙头角东埔海景花园

二.规范和设计依据：

1.《民用建筑设计通则》 GB 50352-2005

2.《建筑模数协调标准》 GB/T 50002-2013

3.《钢结构设计标准》 GB50017-2017

4.《钢结构工程施工质量验收规范》 GB 50205-2001

5.《建筑玻璃采光顶》 JG/T 231-2007

6.《玻璃幕墙工程技术规范》 JGJ 102-2003

7.《建筑玻璃应用技术规程》 JGJ 113-2015

8.《建筑玻璃点支承装置》 JG/T 138-2010

三.建筑说明：

1.增加电梯后，对消防，采光，通风及住户使用的影响：

1）.消防：因电梯凸出原建筑外墙，对单元现状出入口不影响，
加装电梯后不占用消防应急道路,所以不对消防车道产生影响，详见总图。
电梯为钢结构外挂于楼梯间外侧，对建筑内的消防疏散无影响。

2）.采光：增加电梯为钢结构无机房电梯，楼梯间可通过电梯带型窗直接采光，带型窗采用安全系数较高的
透明全钢化夹胶玻璃。楼梯间内采用声控灯系统，故对采光无影响。

3）.通风：增加电梯外挂于楼梯间外侧，在建筑与电梯交接位置的建筑外墙改造设置铝合金推拉窗，满足自然通风需求。

4）.车位增减： 本次电梯加建工程对小区车位数没有影响，对内部绿化铺地略有调整，详见总图、位置放大图。

5）.入口说明：根据建筑现状，本次增加电梯后对原有楼梯间出入口需要做出调整（详见首层平面图），增设无障碍通道。
调整后，满足消防疏散需求。

6）.现场如有其他未详事项，与设计院沟通协商后另行变更设计

2.本工程加装电梯建筑总面积为：58.00平方米.

四.结构说明：

1.设计依据：

1.建筑结构安全等级：二级。

2.该工程抗震设防类别为丙类，抗震设防烈度七度，设计基本地震加速度值为0.10g

3.本工程 ±0.000由甲方指定。

4.基本风压：$W_0=0.75KN/m^2$

2.设计遵循的主要规范、规定：

1.《建筑结构可靠度设计统一标准》GB50068-2018

2.《建筑结构制图标准》GB/T50105-2001

3.《建筑结构荷载规范》GB50009-2012

4.《建筑抗震设计规范》GB50011-2016

5.《钢结构设计标准》 GB50017-2017

6.《门式刚架轻型房屋钢结构技术规程》 CECS102:2002（2012年版）

7.《冷弯薄壁型钢结构设计规范》GB50018-2002

8.《建筑地基基础设计规范》GB 50007-2011

9.广东省标准《建筑地基基础设计规范》DBJ15-31-2016

10.《混凝土结构设计规范》GB 50010-2010（2015版）

3，主要结构材料：

1.构件材质：Q345-B 按《低合金高强度结构钢》GB/T1591-2018

2.钢管：Q235-B.F按《碳素结构钢》GB/T700-2006 钢材须保证抗拉强度、

3.伸长率、屈服点、冷弯和常温冲击韧性试验（V型缺口）五项要求；

4，涂漆： 具体要求如下：

（1）环氧富锌底漆两道，干膜厚度共80μm；

（2）环氧云铁中间漆一道， 干膜厚度70μm；

（3）聚氨脂面漆两道，干膜厚度70μm；

干膜总厚度不小于 220μm。

五.建筑设备，设施：

1.电梯（井道）主要信息：

额定载重量	825Kg	井道净空尺寸	2100宽x1900深
轿厢规格	1600宽x1400深	底坑深度	1500mm
准载人数		顶层高度	4500mm
开门方式	中分	最大缓冲距离	175mm
开门尺寸	900x2100	电机功率	
轿厢支反力R1		电源容量	
对重支反力R2		机房主线	
承重梁反力			
承重梁反力			
额定速度	1.5m/s		

2.乘客电梯（兼消防电梯）内装修应设置无障碍设施，做法可参详 05ZJ301第 27页，
其它无障碍设施均须满足相关规范要求。所有电梯门应达到乙级防火门的设计标准,所有电梯均使用
节能型电梯，并采用节能控制方式。速度 1.5 m/s的功率≤17KW。

3.建设单位与电梯厂家签定供货合同后，应在电梯井道施工之前将与电梯安装有关的土建图纸提供
给厂家进行复核，厂家应提供机房楼板留孔，控制及显示设施安装留孔及其它须土建预留预埋的有关
资料，以确保电梯安装的顺利进行。

4.其它如幕墙擦窗机，卫生洁具，隔断等设施待建设单位确定标准及做法后，根据相关要求进行专业配合。

5.各单体已设置专门的垃圾分类收集区域，单独设置废电池、纸张、玻璃、塑料和金属等
回收设施，垃圾收集设施上明确

六.其他：

1.施工单位如遇制作、安装困难，请及时与设计人员联系。

2.说明未尽处按现有规范、规程执行、

3.如现场实测尺寸与图纸有出入，以现场测量为准。

4.玻璃幕墙分割以及门洞位置尺寸需要配合电梯供应商和装饰施工图详图确定。

会签	专业	实名	签名	日期	专业	实名	签名	日期
	建筑				电气			
	结构				空调			
	给排水				工艺总图			

注册章

工程设计出图专用章

东埔海景花园3栋3单元加装电梯项目
项目 名称

东埔海景花园3栋3单元相关业主
兴建 单位

图 名	设计说明
图 别	建 施
图 号	JS-01
修改版本号	
日 期	2021.06
制 图	柯锦芳
设 计	柯锦芳
专业负责人	王 成
项目负责人	王 成
专业校对人	莫仁杰
审 核 人	王 恺
审 定 人	王 成
设 计 号	SZ21-03-4W

广州亚泰建筑设计院有限公司
GUANGZHOU ASIA TOP ARCHITECTURAL DESIGNINSTITUTE CO.,LTD
建筑工程甲级设计证书号：A144002161
市政工程乙级设计证书号：A244002168
电话Tel： 020-84214629

电子文件名：图纸版权属设计单位所有，未经许可，外人及外单位不得翻印复制作为其他工程之用。

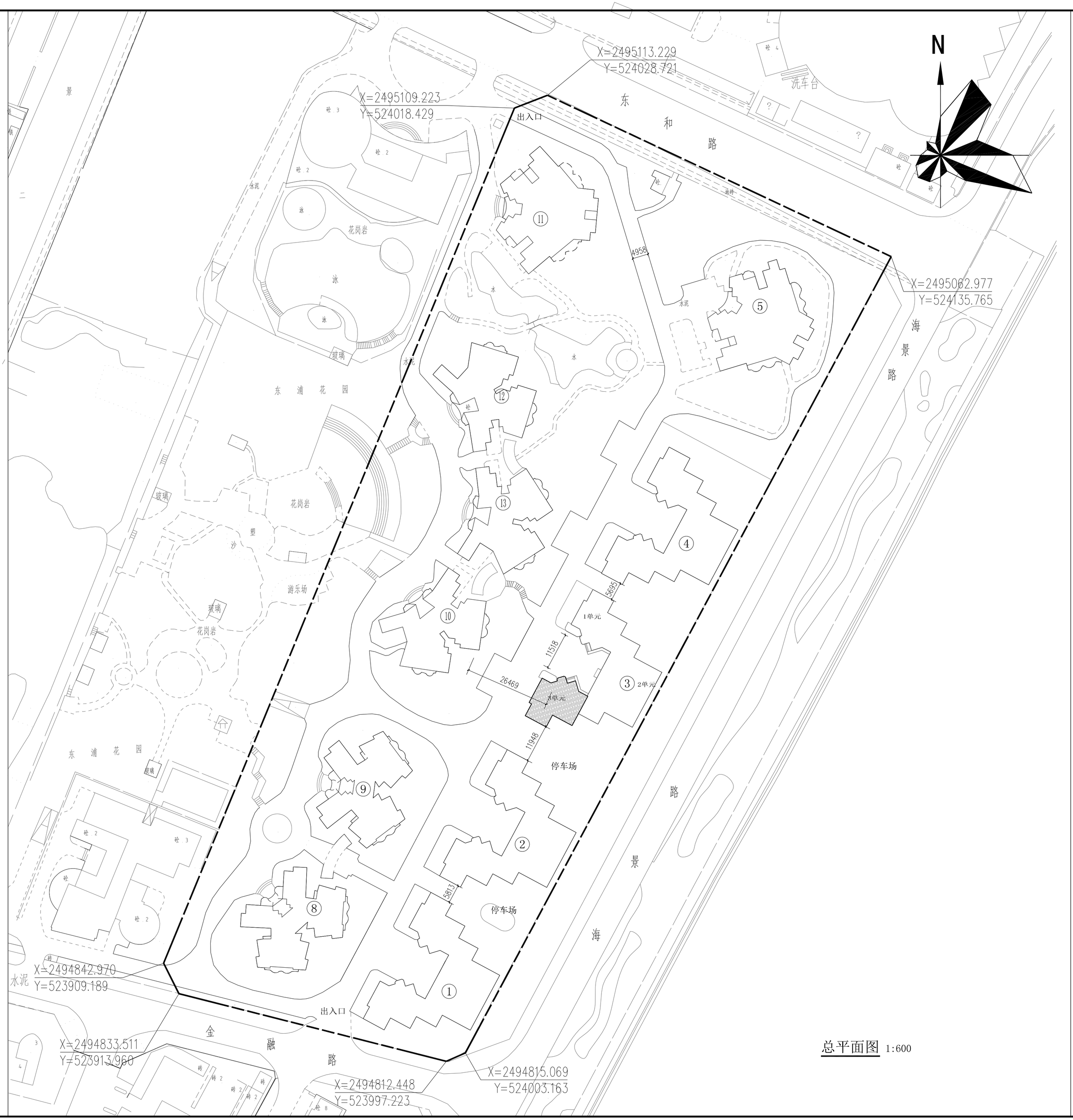

总平面图 1:600

会签		实名	签名	日期	专业	实名	签名	日期
专业	建筑				电气			
	结构				空调			
	给排水				工艺热机			

注册章

工程设计出图专用章

东埔海景花园3栋3单元加装电梯项目
项目 名称

东埔海景花园3栋3单元相关业主
兴建 单位

图 名	总平面图
图 别	建 施
图 号	JS-02
修改版本号	
日 期	2021.06
制 图	柯锦芳
设 计	柯锦芳
专业负责人	王 成
项目负责人	王 成
专业校对人	莫仁杰
审 核 人	王 恺
审 定 人	王 成
设 计 号	SZ21-03-4W

广州亚泰建筑设计院有限公司
GUANGZHOU ASIA TOP ARCHITECTURAL DESIGNINSTITUTE CO.,LTD
建筑工程甲级设计证书号：A144002161
市政工程乙级设计证书号：A244002168
电话Tel： 020-84214629

电子文件名：图纸版权属设计单位所有，未经许可，外人及外单位不得翻印复制作为其他工程之用。

图例说明:

图 例	备 注
	原有建筑
X=20129.480 Y=133408.344	大地2000坐标系
	用地红线
	云线修改范围

本次新增电梯主要技术经济指标

本次新增电梯建筑总面积	58.00 m²					
3栋3单元电梯建筑面积	58.00 m²	楼层	电梯面积 m²	过道面积 m²	建筑高度	建筑层数
		1F	5.75	3.00	24.90 m	8层
		1.5F	无	无		
		2.5F	5.75	无		
		3.5F	5.75	3.00		
		4.5F	5.75	无		
		5.5F	5.75	3.00		
		6.5F	5.75	无		
		7.5F	5.75	3.00		
		8.5F	5.75	无		

总平面图(加建电梯后) 1:600

1: 本次设计加建电梯位置东埔海景花园3栋3单元。
2: 本次设计在原单元出入口外加建电梯。
本次加建电梯不影响小区车行流线；不影响消防流线。
3: 本次加建电梯未对原有楼梯间出口位置造成影响。
4: 基础开挖部分需用石粉渣回填夯实，恢复原有路面。
5: 加建电梯后本栋单元与规划拟建电梯之间最小距离为5.36米。
6: 加建电梯候梯厅内，加建电梯后，不影响水表维护和检修。不影响人行、车行流线

会签	专业	实名	签名	日期	专业	实名	签名	日期
	建筑				电气			
	结构				空调			
	给排水				工艺机械			

注册章

工程设计出图专用章

项目 名称	东埔海景花园3栋3单元加装电梯项目
兴建 单位	东埔海景花园3栋3单元相关业主
图 名	总平面图(加建电梯后)
图 别	建 施
图 号	JS-03
修改版本号	
日 期	2021.06
制 图	柯锦芳
设 计	柯锦芳
专业负责人	王 成
项目负责人	王 成
专业校对人	莫仁杰
审 核 人	王 恺
审 定 人	王 成
设 计 号	SZ21-03-4W

广州亚泰建筑设计院有限公司
GUANGZHOU ASIA TOP ARCHITECTURAL DESIGNINSTITUTE CO.,LTD
建筑工程甲级设计证书号：A144002161
市政工程乙级设计证书号：A244002168
电话Tel： 020-84214629

电子文件名：图纸版权属设计单位所有，未经许可，外人及外单位不得翻印复制作为其他工程之用。

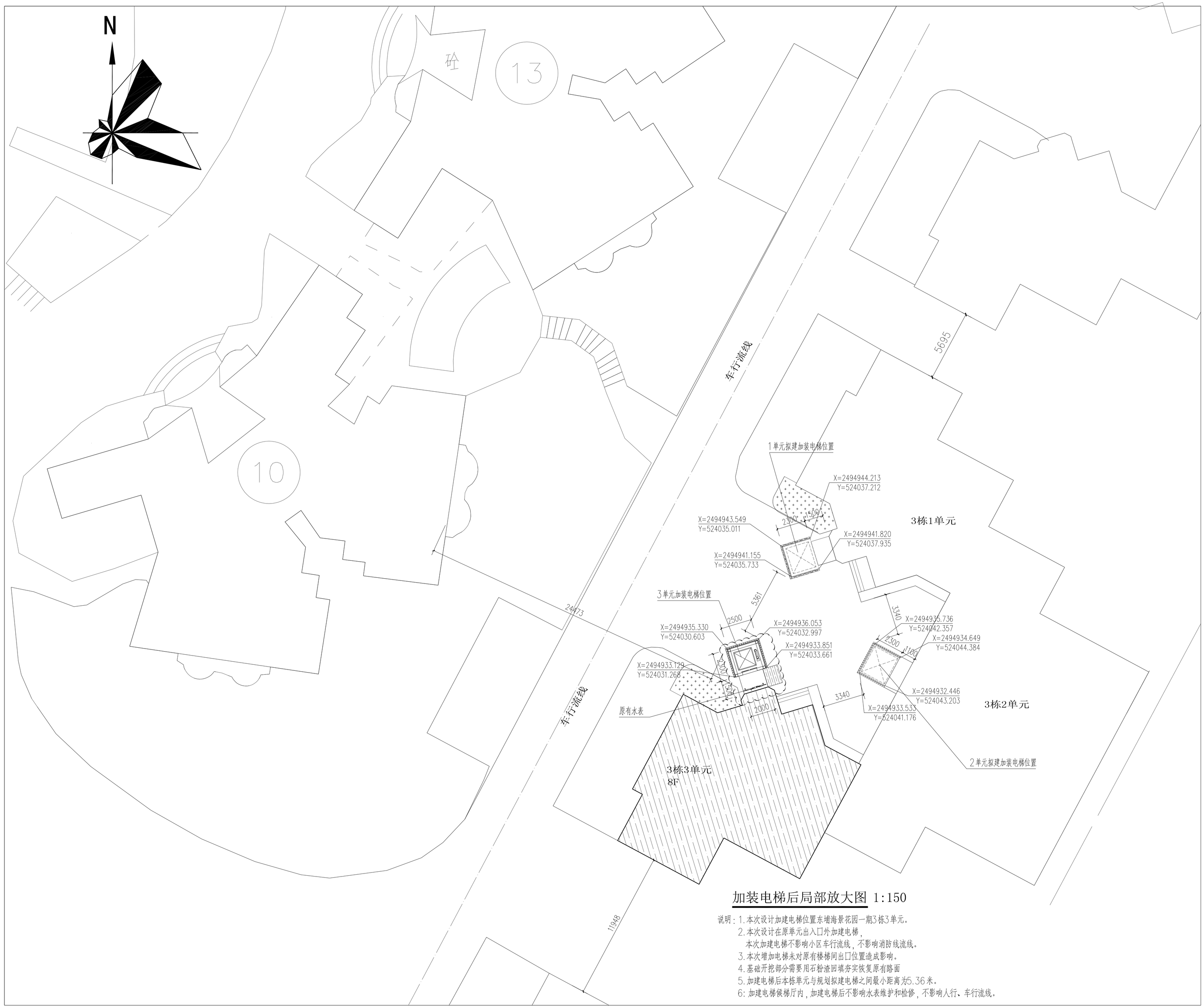

加装电梯后局部放大图 1:150

说明：1.本次设计加建电梯位置东埔海景花园一期3栋3单元。
2.本次设计在原单元出入口外加建电梯，
本次加建电梯不影响小区车行流线，不影响消防线流线。
3.本次增加电梯未对原有楼梯间出口位置造成影响。
4.基础开挖部分需要用石粉渣回填夯实恢复原有路面
5.加建电梯后本栋单元与规划拟建电梯之间最小距离为5.36米。
6:加建电梯候梯厅内，加建电梯后不影响水表维护和检修，不影响人行、车行流线。

会签	专业	实名	签名	日期	专业	实名	签名	日期
	建筑				电气			
	结构				空调			
	给排水				工艺热机			

注册章

工程设计出图专用章

东埔海景花园3栋3单元加装电梯项目
项目 名称

东埔海景花园3栋3单元相关业主
兴建 单位

图 名	加装电梯后局部放大图
图 别	建 施
图 号	JS-04
修改版本号	
日 期	2021.06
制 图	柯锦芳
设 计	柯锦芳
专业负责人	王 成
项目负责人	王 成
专业校对人	莫仁杰
审 核 人	王 恺
审 定 人	王 成
设 计 号	SZ21-03-4W

广州亚泰建筑设计院有限公司
GUANGZHOU ASIA TIP ARCHITECTURAL DESIGNINSTITUTE CO.,LTD
建筑工程甲级设计证书号：A144002161
市政工程乙级设计证书号：A244002168
电话Tel： 020-84214629

电子文件名：图纸版权属设计单位所有，未经许可，外人及外单位不得翻印复制作为其他工程之用。

会签	专业	实名	签名	日期	专业	实名	签名	日期
	建筑结构				电气			
	给排水				空调			
					工艺环境			

北

4栋

加电梯前日照图

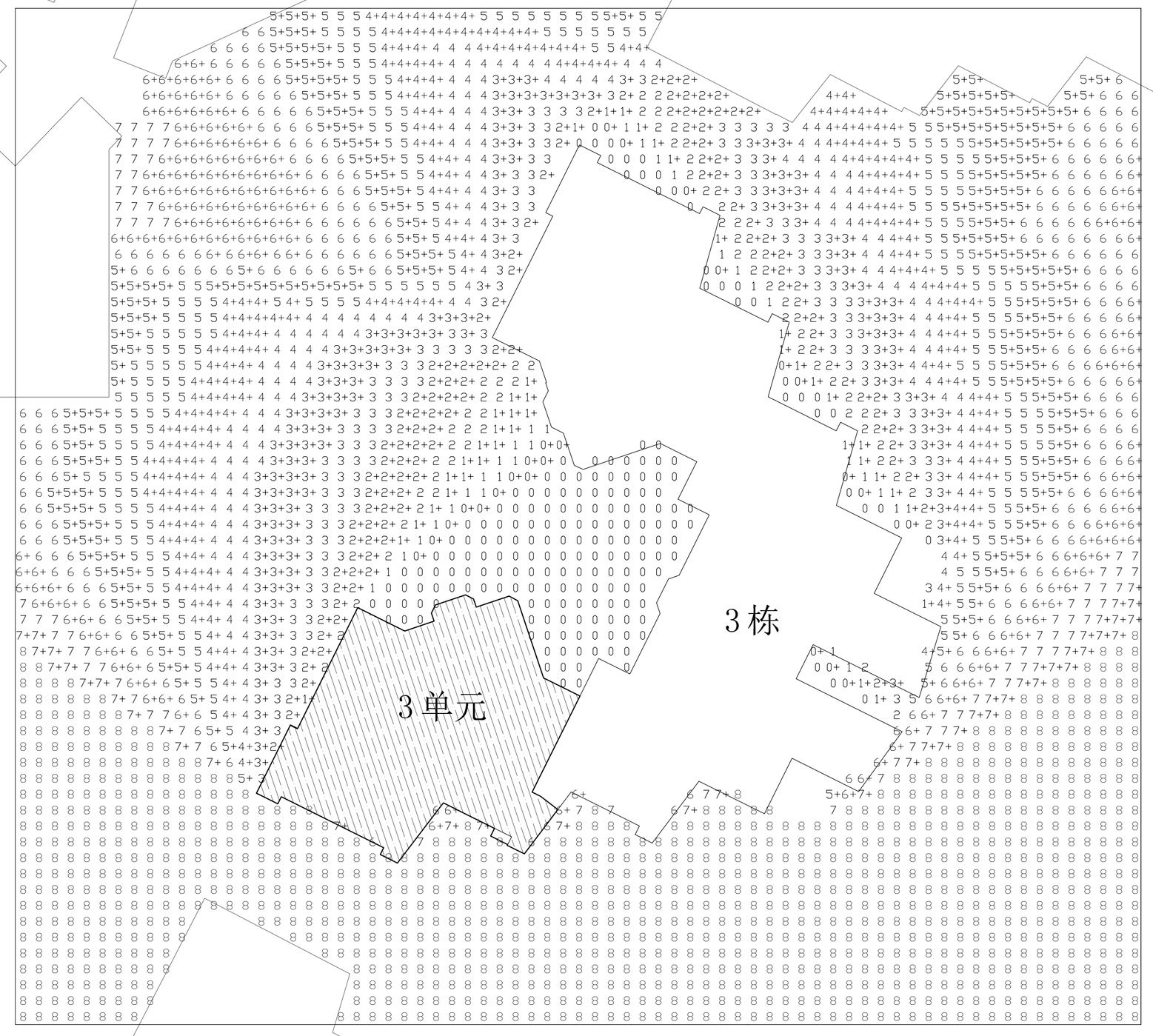

2栋

图例:

0	0小时	5	5小时
1	1小时	6	6小时
2	2小时	7	7小时
3	3小时	8	8小时
4	4小时		

城市: 深圳市

地理位置: 东经113?1'、北纬22°40'

日照标准日: 冬至日

有效日照时间带: 08:00~16:00

时间统计方式: 累加

计算精度: 5分钟

依据:《城市居住区规划设计标准》GB50180-2018, 第4.0.9条。

根据《深圳市建筑设计规则》第4.3.2.4条, 住宅建筑日照标准为大寒日3小时或冬至日1小时。

结论: 本栋住宅日照满足冬至日1小时的日照要求。

加装电梯前日照分析图 1:200

注册章

工程设计出图专用章

项目名称	东埔海景花园3栋3单元加装电梯项目
兴建单位	东埔海景花园3栋3单元相关业主
图名	加装电梯前日照分析图
图别	建施
图号	JS-05
修改版本号	
日期	2021.06
制图	柯锦芳
设计	柯锦芳
专业负责人	王成
项目负责人	王成
专业校对人	莫仁杰
审核人	王恺
审定人	王成
设计号	SZ21-03-4W

广州亚泰建筑设计院有限公司
GUANGZHOU ASIA TIP ARCHITECTURAL DESIGN INSTITUTE CO.,LTD
建筑工程甲级设计证书号: A144002161
市政工程乙级设计证书号: A244002168
电话Tel: 020-84214629

电子文件名: 图纸版权属设计单位所有, 未经许可, 外人及外单位不得翻印复制作为其他工程之用。

会签	专业	实名	签名	日期	专业	实名	签名	日期
	建筑				电气			
	结构				空调			
	给排水				工艺环境			

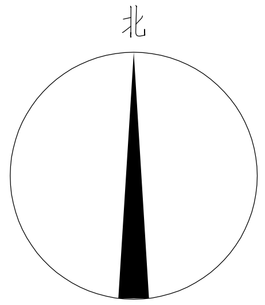

加电梯后日照图

图例：

0	0小时	5	5小时
1	1小时	6	6小时
2	2小时	7	7小时
3	3小时	8	8小时
4	4小时		

城市：深圳市

地理位置：东经113?1'、北纬22°40'

日照标准日：冬至日

有效日照时间带：08:00~16:00

时间统计方式：累加

计算精度：5分钟

依据：《城市居住区规划设计标准》GB50180-2018，第4.0.9条。

根据《深圳市建筑设计规则》第4.3.2.4条，住宅建筑日照标准为大寒日3小时或冬至日1小时。

结论：根据加装电梯前日照分析图和加装电梯后日照分析图对比和分析，加装电梯对本栋住宅以及相邻住宅基本无影响，仍能满足冬至日1小时的日照要求。

加装电梯后日照分析图 1:200

注册章

工程设计出图专用章

东埔海景花园3栋3单元加装电梯项目
项目 名称

东埔海景花园3栋3单元相关业主
兴建 单位

图名	加装电梯后日照分析图
图别	建施
图号	JS-06
修改版本号	
日期	2021.06
制图	柯锦芳
设计	柯锦芳
专业负责人	王成
项目负责人	王成
专业校对人	莫仁杰
审核人	王恺
审定人	王成
设计号	SZ21-03-4W

广州亚泰建筑设计院有限公司
GUANGZHOU ASIA TOP ARCHITECTURAL DESIGNINSTITUTE CO.,LTD
建筑工程甲级设计证书号：A144002161
市政工程乙级设计证书号：A244002168
电话Tel： 020-84214629

电子文件名：图纸版权属设计单位所有，未经许可，外人及外单位不得翻印复制作为其他工程之用。

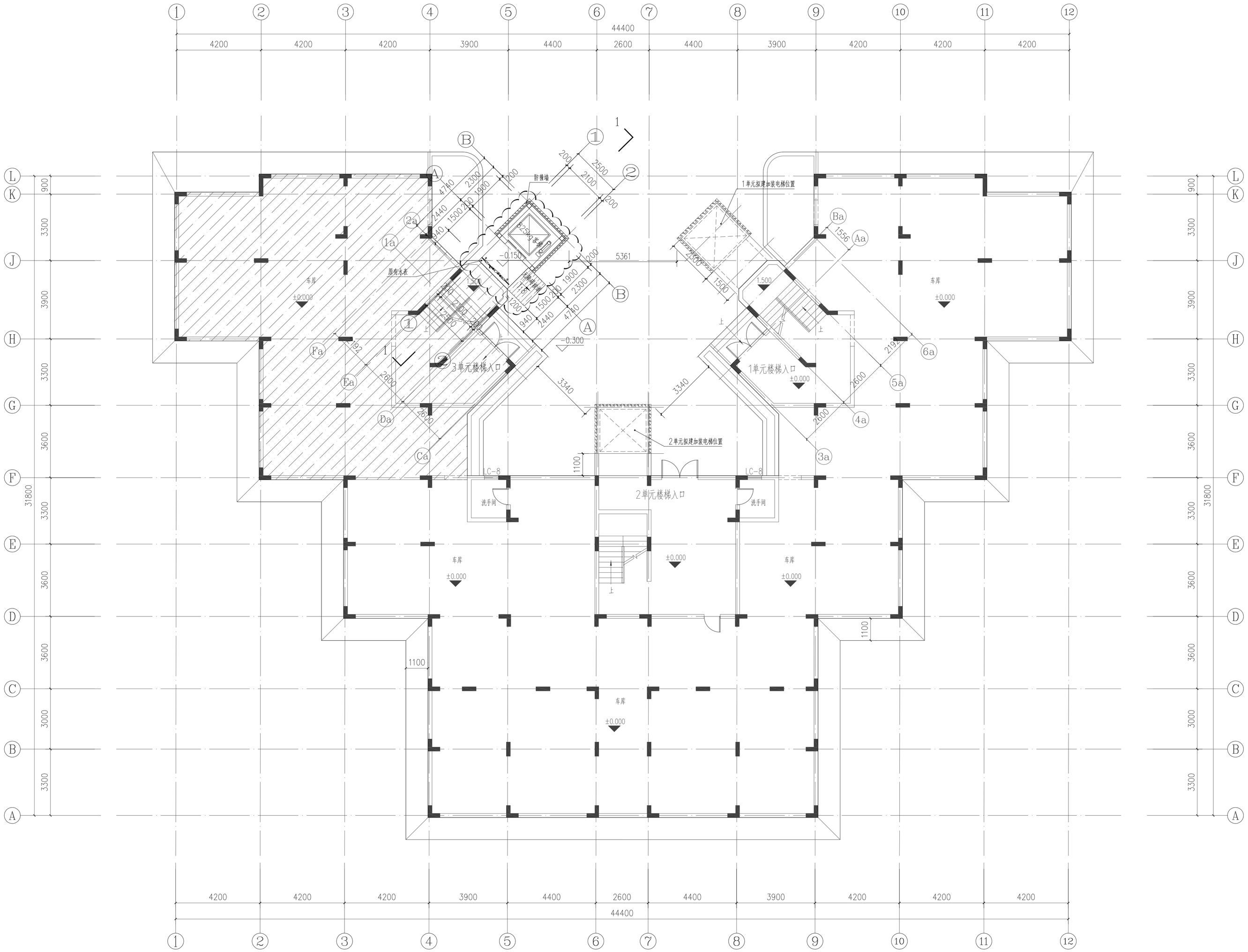

一层加装电梯平面图 1:100

图例

标高	±0.000
加装电梯单元	
加装电梯位置	

注册章

工程设计出图专用章

东埔海景花园3栋3单元加装电梯项目
项目 名称

东埔海景花园3栋3单元相关业主
兴建 单位

图 名	一层加装电梯平面图
图 别	建 施
图 号	JS-07
修改版本号	
日 期	2021.06
制 图	柯锦芳
设 计	柯锦芳
专业负责人	王 成
项目负责人	王 成
专业校对人	莫仁杰
审 核 人	王 恺
审 定 人	王 成
设 计 号	SZ21-03-4W

广州亚泰建筑设计院有限公司
GUANGZHOU ASIA TOP ARCHITECTURAL DESIGNINSTITUTE CO.,LTD
建筑工程甲级设计证书号：A144002161
市政工程乙级设计证书号：A244002168
电话Tel： 020-84214629

会签	专业	实名	签名	日期	专业	实名	签名	日期
	建筑				电气			
	结构				空调			
	给排水				工艺热机			

电子文件名：图纸版权属设计单位所有，未经许可，外人及外单位不得翻印复制作为其他工程之用。

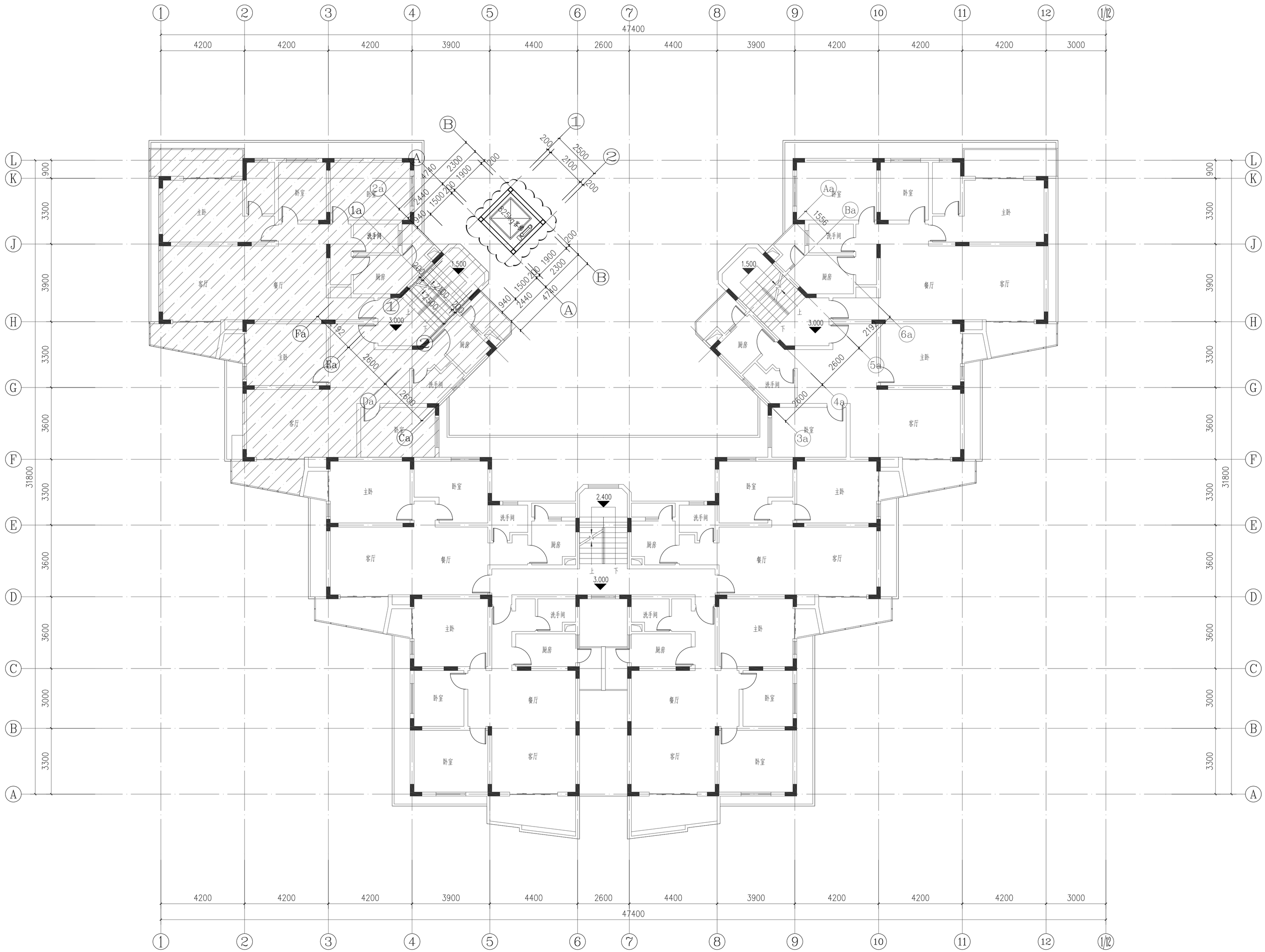

二层加装电梯平面图 1:100

图例

标高	H
加装电梯单元	
加装电梯位置	

注册章

工程设计出图专用章

东埔海景花园3栋3单元加装电梯项目
项目 名称

东埔海景花园3栋3单元相关业主
兴建 单位

图 名	二层加装电梯平面图
图 别	建 施
图 号	JS-08
修改版本号	
日 期	2021.06
制 图	柯锦芳
设 计	柯锦芳
专业负责人	王 成
项目负责人	王 成
专业校对人	莫仁杰
审 核 人	王 恺
审 定 人	王 成
设 计 号	SZ21-03-4W

广州亚泰建筑设计院有限公司
GUANGZHOU ASIA TOP ARCHITECTURAL DESIGNINSTITUTE CO.,LTD
建筑工程甲级设计证书号：A144002161
市政工程乙级设计证书号：A244002168
电话Tel： 020-84214629

电子文件名：图纸版权属设计单位所有，未经许可，外人及外单位不得翻印复制作为其他工程之用。

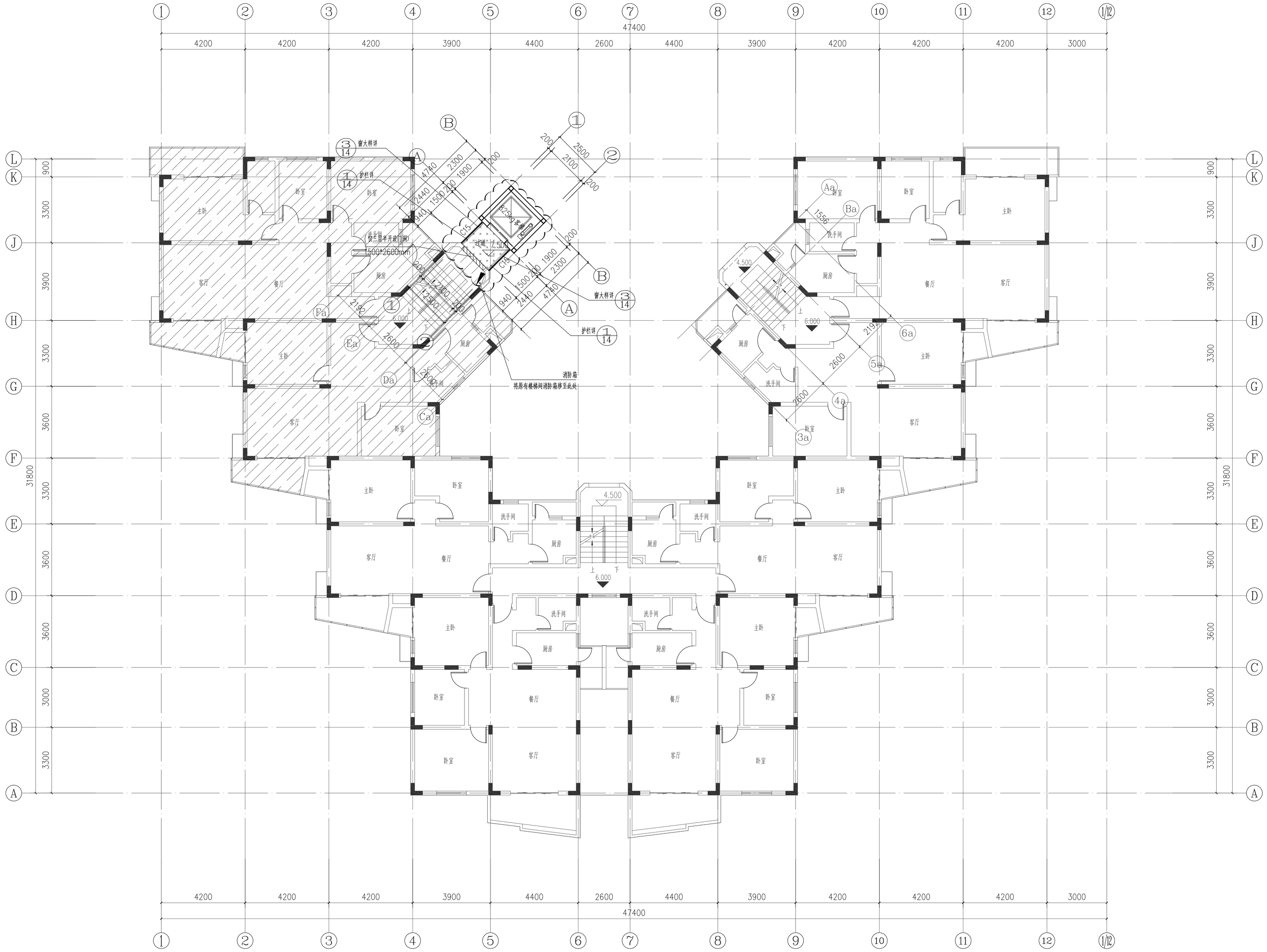

三～四层加装电梯平面图 1:100

图例

标高	H
加装电梯单元	
拆门洞	
轻钢结构楼板	
加装电梯位置	

会签	专业	实名	签名	日期	专业	实名	签名	日期
	建筑				电气			
	结构				空调			
	给排水				工艺热机			

注册章

工程设计出图专用章

东埔海景花园3栋3单元加装电梯项目
项目 名称

东埔海景花园3栋3单元相关业主
兴建 单位

图 名	三～四层加装电梯平面图
图 别	建 施
图 号	JS-09
修改版本号	
日 期	2021.06
制 图	柯锦芳
设 计	柯锦芳
专业负责人	王 成
项目负责人	王 成
专业校对人	莫仁杰
审 核 人	王 恺
审 定 人	王 成
设 计 号	SZ21-03-4W

广州亚泰建筑设计院有限公司
GUANGZHOU ASIA TIAI ARCHITECTURAL DESIGN INSTITUTE CO.,LTD
建筑工程甲级设计证书号：A144002161
市政工程乙级设计证书号：A244002168
电话Tel： 020-84214629

电子文件名：图纸版权属设计单位所有，未经许可，外人及外单位不得翻印复制作为其他工程之用。

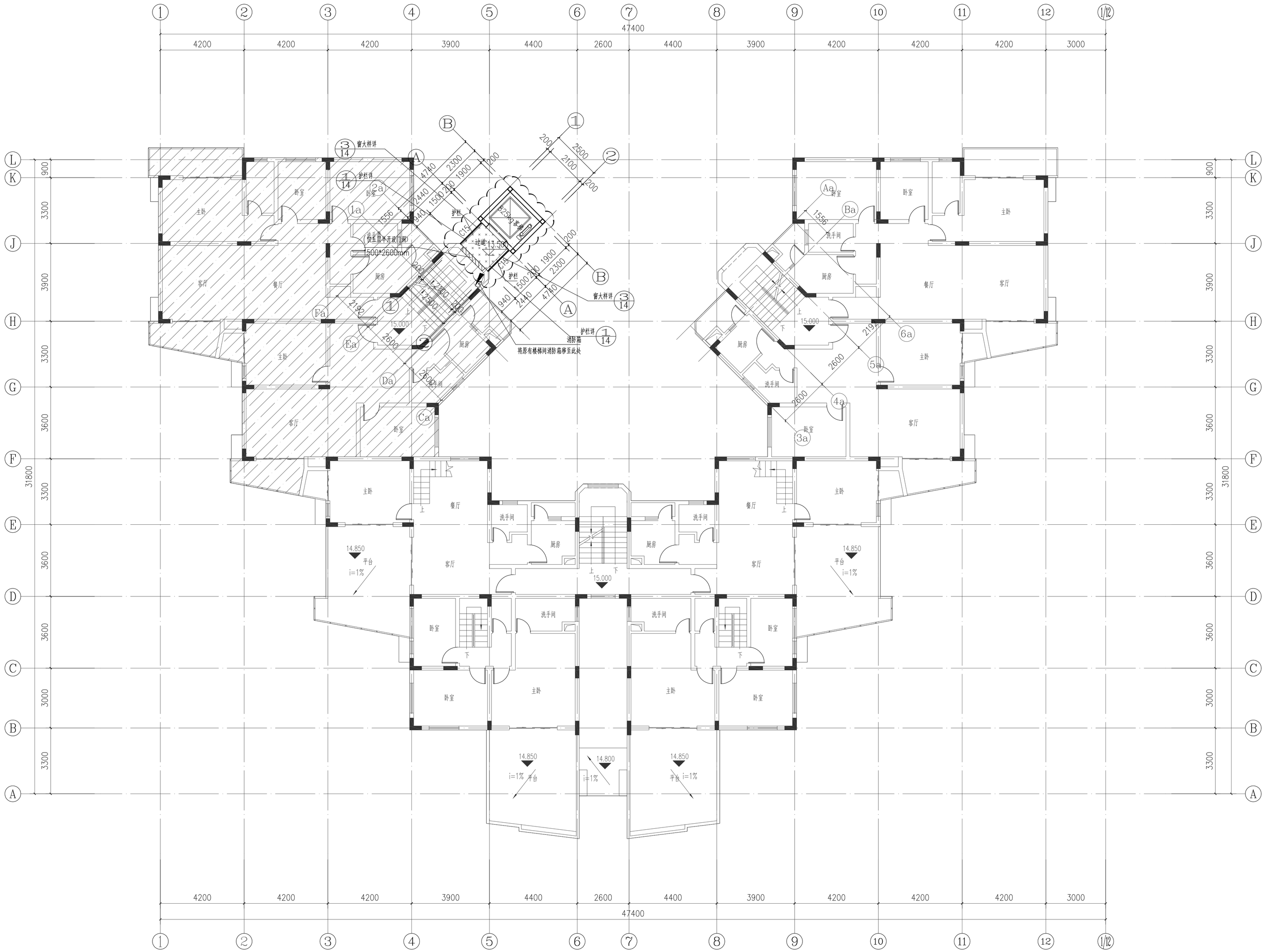

五～六层加装电梯平面图 1:100

图例

标高	H
加装电梯单元	
折门洞	
轻钢结构楼板	
加装电梯位置	

会签	专业	实名	签名	日期	专业	实名	签名	日期
	建筑				电气			
	结构				空调			
	给排水				工艺热机			

注册章

工程设计出图专用章

东埔海景花园3栋3单元加装电梯项目
项目 名称

东埔海景花园3栋3单元相关业主
兴建 单位

图 名	五～六层加装电梯平面图
图 别	建 施
图 号	JS-10
修改版本号	
日 期	2021.06
制 图	柯锦芳
设 计	柯锦芳
专业负责人	王 成
项目负责人	王 成
专业校对人	莫仁杰
审 核 人	王 恺
审 定 人	王 成
设 计 号	SZ21-03-4W

广州亚泰建筑设计院有限公司
GUANGZHOU ASIA TOP ARCHITECTURAL DESIGNINSTITUTE CO.,LTD
建筑工程甲级设计证书号：A144002161
市政工程乙级设计证书号：A244002168
电话Tel： 020-84214629

电子文件名：图纸版权属设计单位所有，未经许可，外人及外单位不得翻印复制作为其他工程之用。

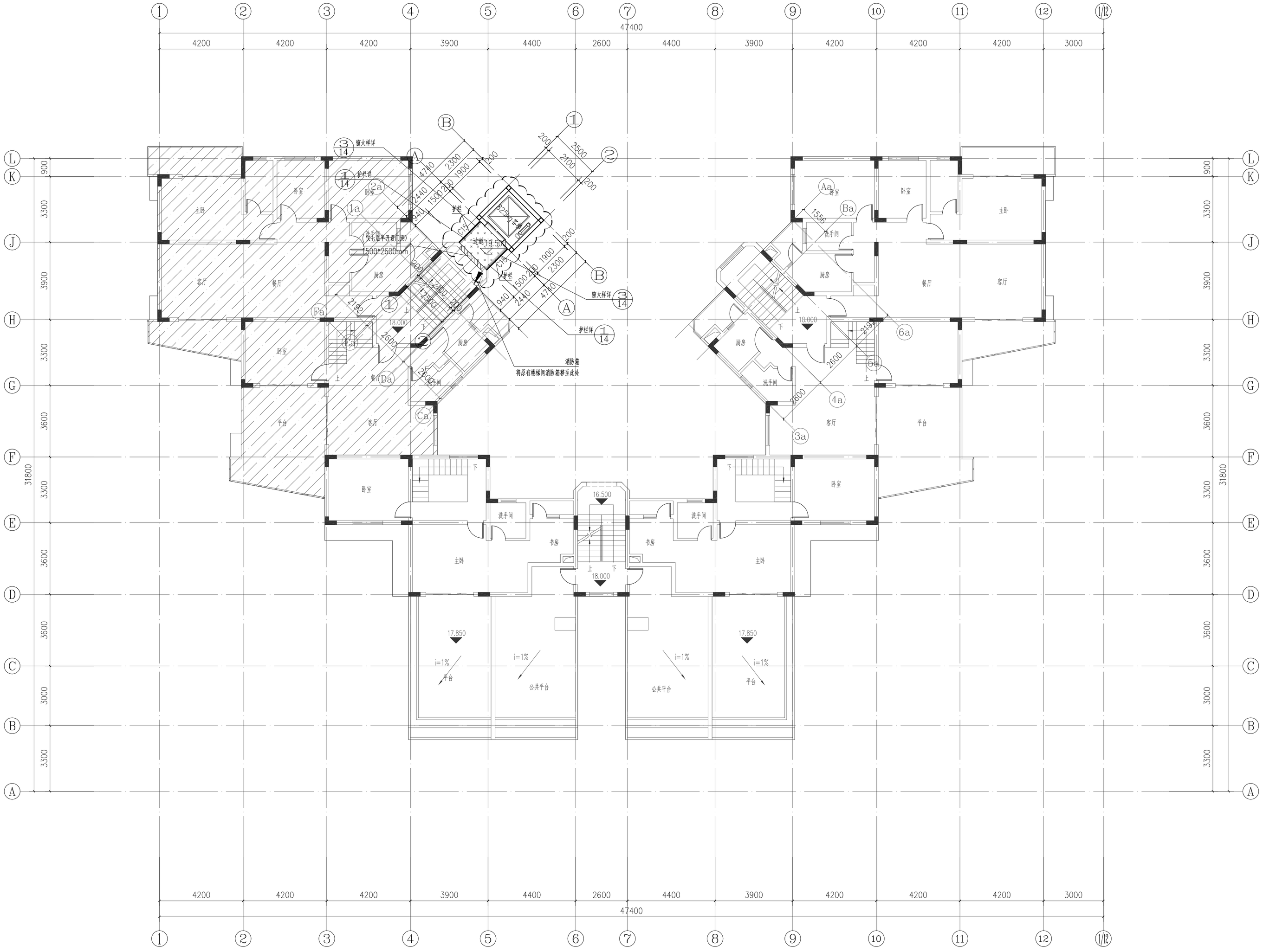

七层加装电梯平面图 1:100

图例

标高	H
加装电梯单元	
拆门洞	
轻钢结构楼板	
加装电梯位置	

注册章

工程设计出图专用章

东埔海景花园3栋3单元加装电梯项目

项目 名称

东埔海景花园3栋3单元相关业主

兴建 单位

图名	七层加装电梯平面图
图别	建施
图号	JS-11
修改版本号	
日期	2021.06
制图	柯锦芳
设计	柯锦芳
专业负责人	王 成
项目负责人	王 成
专业校对人	莫仁杰
审核人	王 恺
审定人	王 成
设计号	SZ21-03-4W

广州亚泰建筑设计院有限公司
GUANGZHOU ASIA TOP ARCHITECTURAL DESIGNINSTITUTE CO.,LTD
建筑工程甲级设计证书号：A144002161
市政工程乙级设计证书号：A244002168
电话Tel： 020-84214629

电子文件名：图纸版权属设计单位所有，未经许可，外人及外单位不得翻印复制作为其他工程之用。

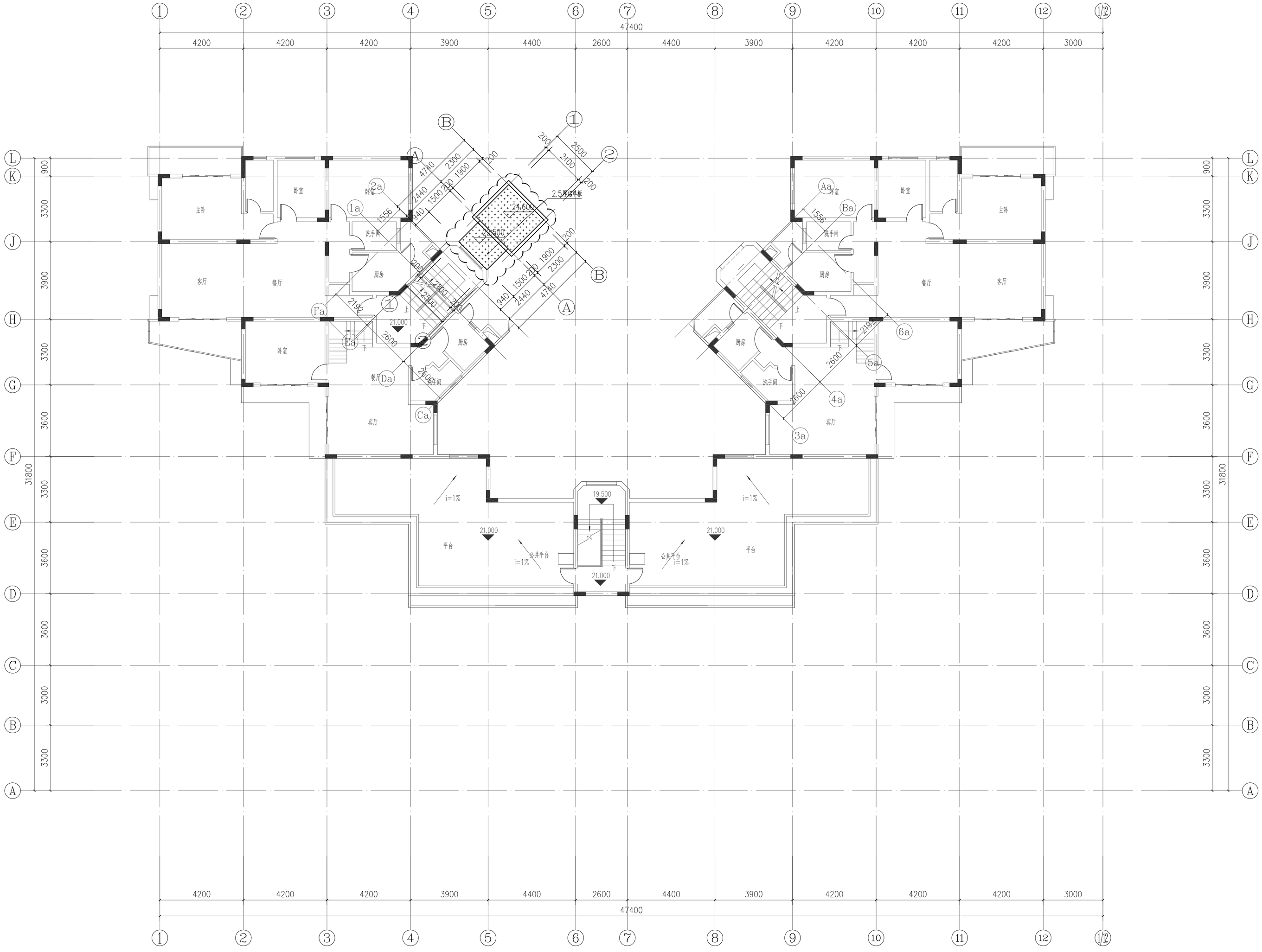

八层加装电梯平面图 1:100

图例

标高	H
加装电梯单元	
2.5厚铝单板	
加装电梯位置	

注册章	
工程设计出图专用章	
项目 名称	东埔海景花园3栋3单元加装电梯项目
兴建 单位	东埔海景花园3栋3单元相关业主
图 名	八层加装电梯平面图
图 别	建 施
图 号	JS-12
修改版本号	
日 期	2021.06
制 图	柯锦芳
设 计	柯锦芳
专业负责人	王 成
项目负责人	王 成
专业校对人	莫仁杰
审 核 人	王 恺
审 定 人	王 成
设 计 号	SZ21-03-4W

广州亚泰建筑设计院有限公司
GUANGZHOU ASIA TAI ARCHITECTURAL DESIGN INSTITUTE CO.,LTD
建筑工程甲级设计证书号：A144002161
市政工程乙级设计证书号：A244002168
电话Tel： 020-84214629

会签	专业	实名	签名	日期	专业	实名	签名	日期
	建筑				电气			
	结构				空调			
	给排水				工艺热机			

电子文件名：图纸版权属设计单位所有，未经许可，外人及外单位不得翻印复制作为其他工程之用。

会签	专业	实名	签名	日期	专业	实名	签名	日期
	建筑				电气			
	结构				空调			
	给排水				工艺机械			

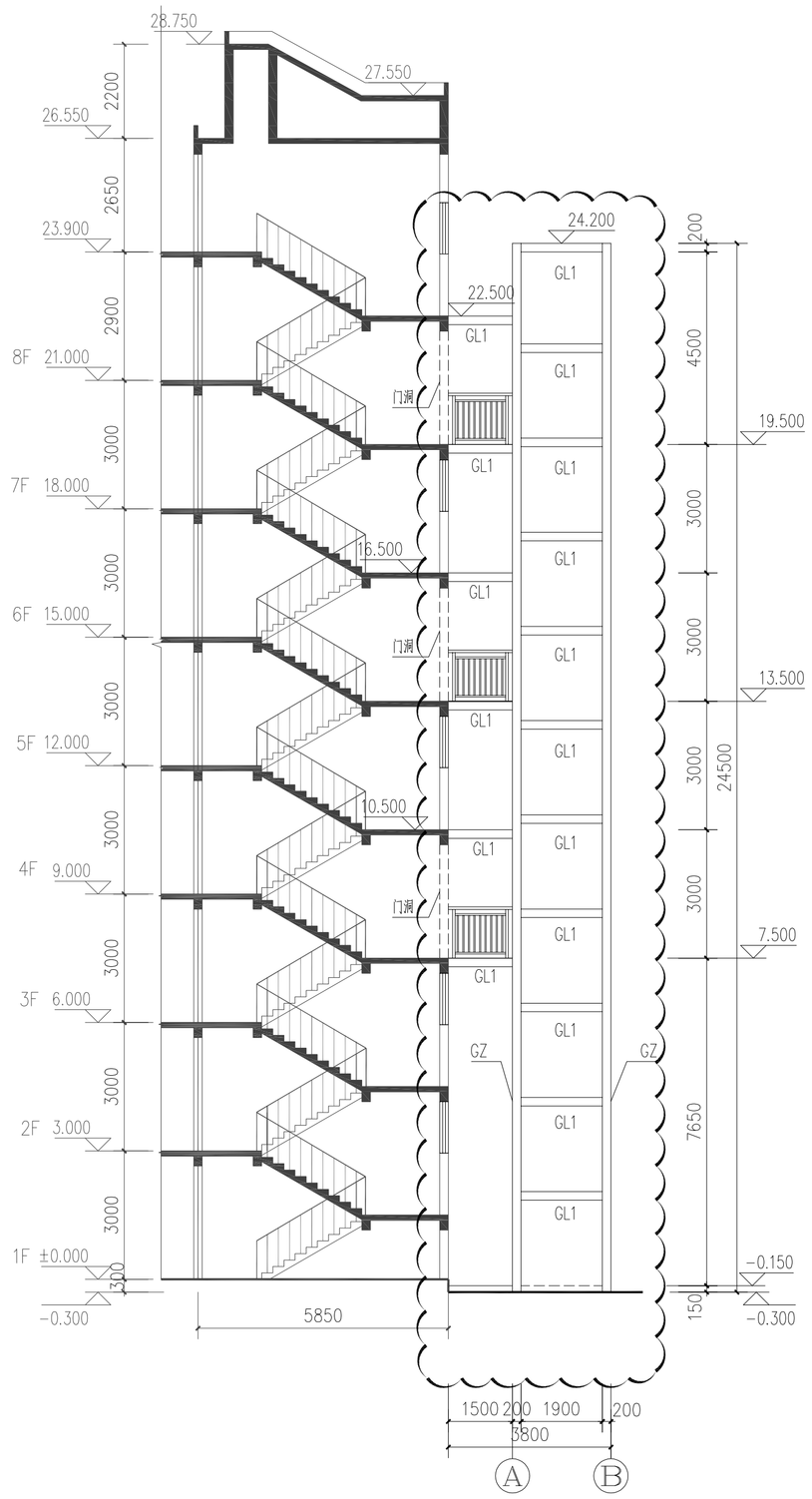

1-1 加装电梯后楼梯剖面图 1:100

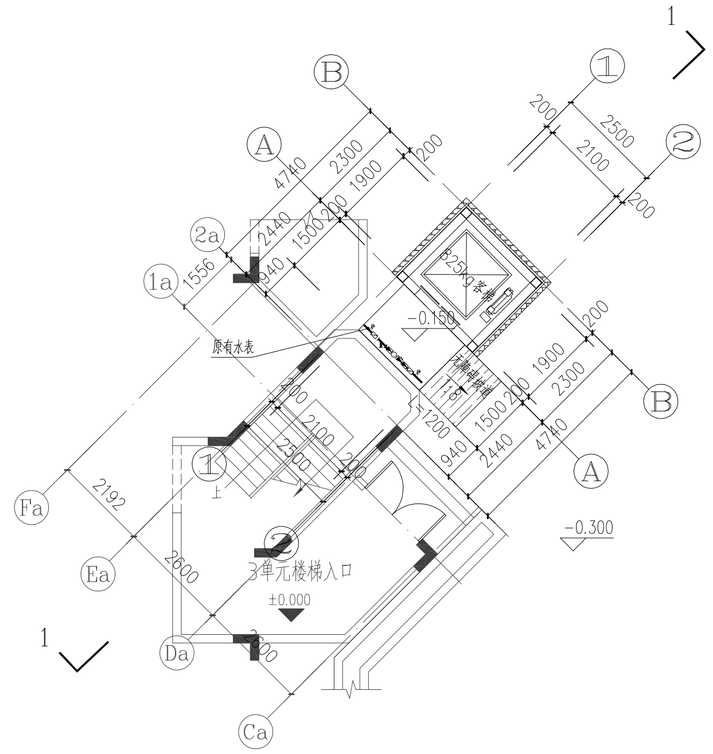

井道一层平面图 1:100

编号	截面形式	截面规格	钢号	备注
GZ	□	□200*200*8	Q235B	国标型钢
GL1	□	□200*100*6	Q235B	国标型钢
GL2	□	□150*75*6	Q235B	国标型钢

注册章

工程设计出图专用章

东埔海景花园3栋3单元加装电梯项目
项目 名称

东埔海景花园3栋3单元相关业主
兴建 单位

图 名	加装电梯后1-1楼梯剖面图
图 别	建 施
图 号	JS-13
修改版本号	
日 期	2021.06
制 图	柯锦芳
设 计	柯锦芳
专业负责人	王 成
项目负责人	王 成
专业校对人	莫仁杰
审 核 人	王 恺
审 定 人	王 成
设 计 号	SZ21-03-4W

广州亚泰建筑设计院有限公司
GUANGZHOU ASIA TIP ARCHITECTURAL DESIGNINSTITUTE CO.,LTD
建筑工程甲级设计证书号：A144002161
市政工程乙级设计证书号：A244002168
电话Tel： 020-84214629

电子文件名：图纸版权属设计单位所有，未经许可，外人及外单位不得翻印复制作为其他工程之用。

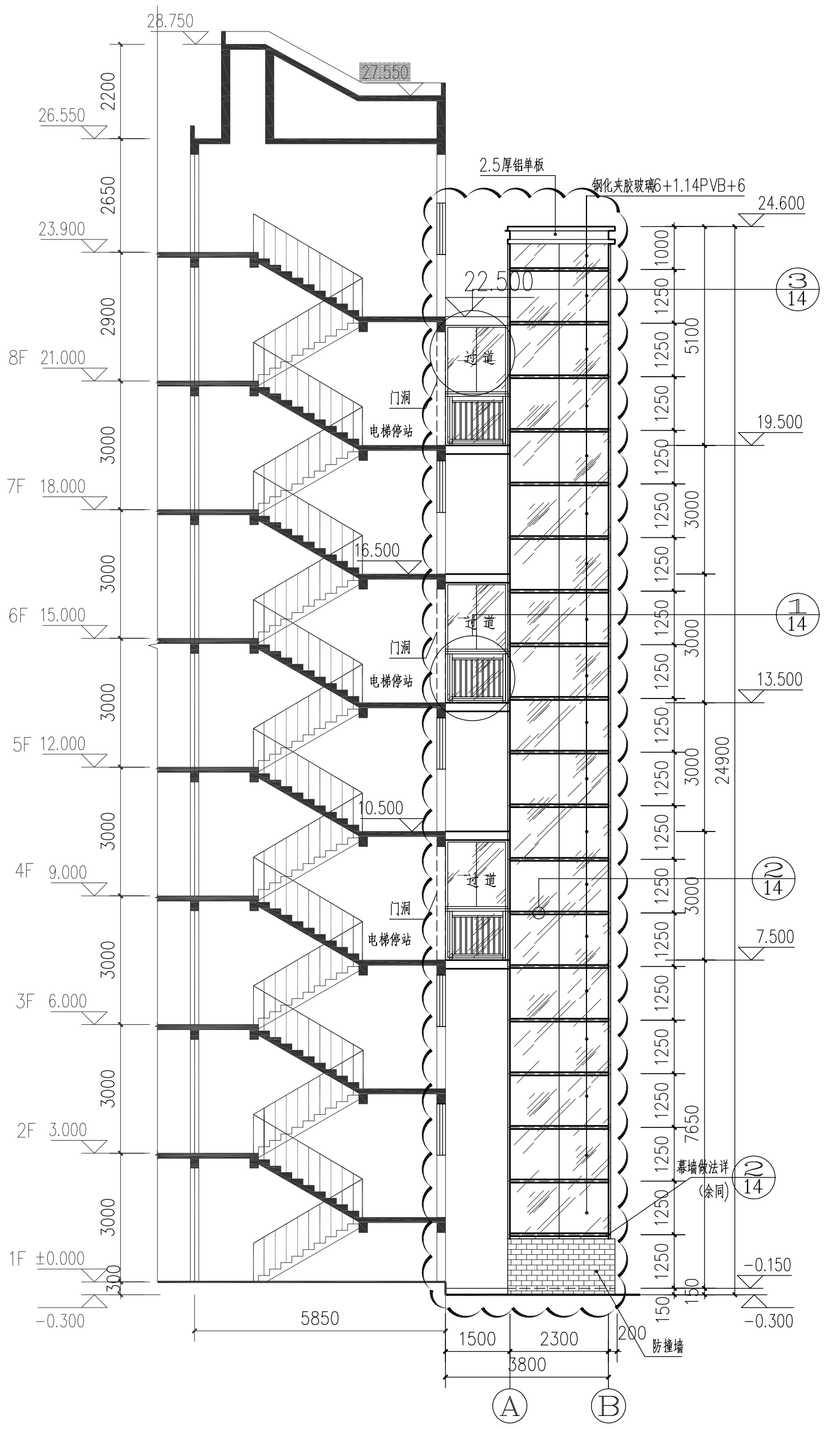

加装电梯Ⓐ~Ⓑ轴立面图 1:100

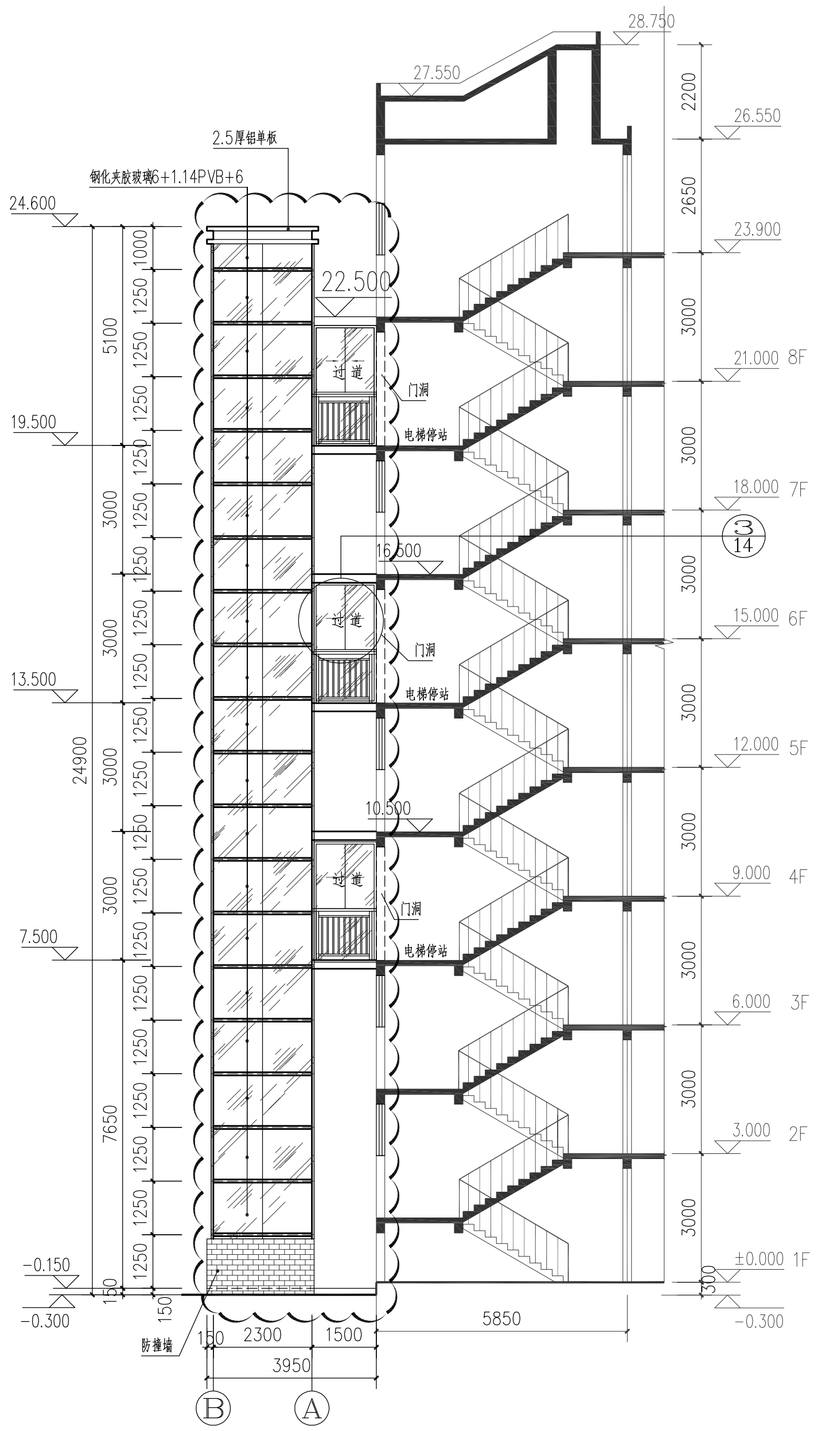

加装电梯Ⓑ~Ⓐ轴立面图 1:100

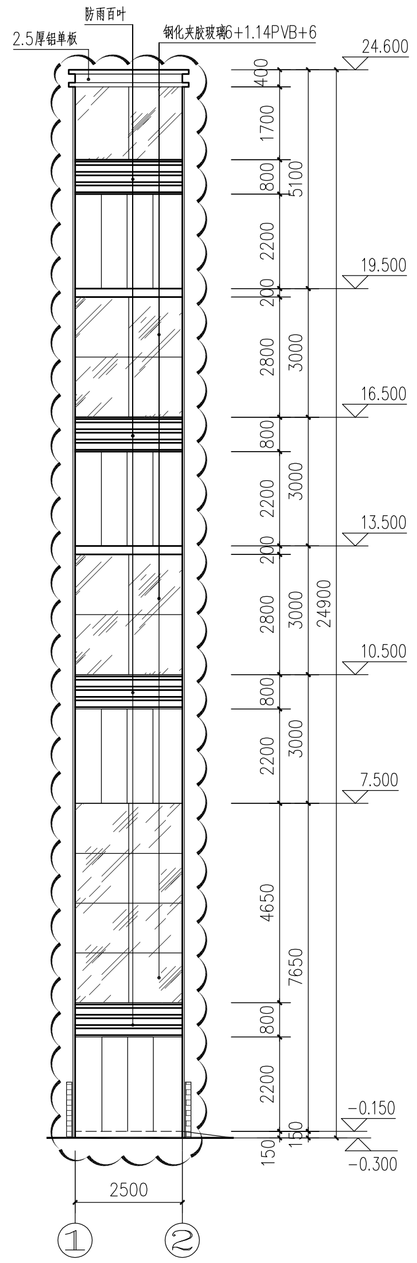

加装电梯①~②轴立面图 1:100

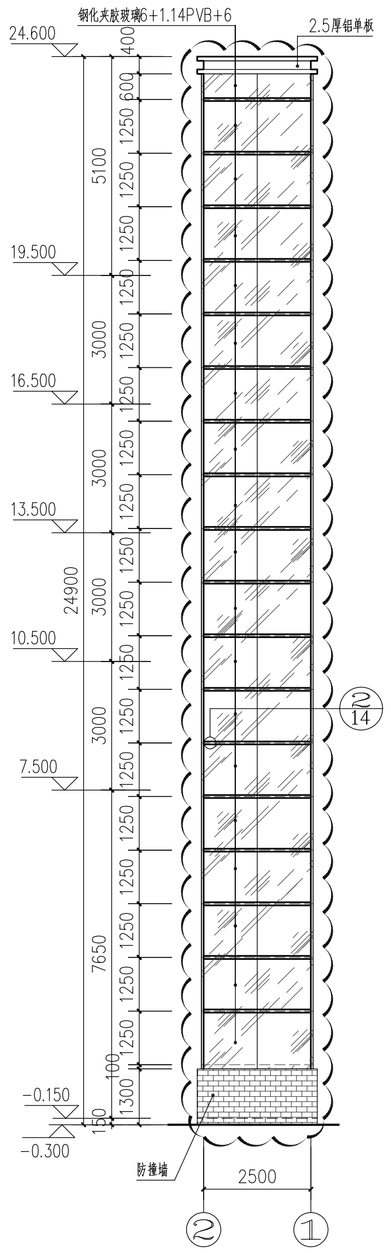

加装电梯②~①轴立面图 1:100

注册章

工程设计出图专用章

东埔海景花园3栋3单元加装电梯项目
项目 名称

东埔海景花园3栋3单元相关业主
兴建 单位

图 名	加装电梯立面图
图 别	建 施
图 号	JS-14
修改版本号	
日 期	2021.06
制 图	柯锦芳
设 计	柯锦芳
专业负责人	王 成
项目负责人	王 成
专业校对人	莫仁杰
审 核 人	王 恺
审 定 人	王 成
设 计 号	SZ21-03-4W

广州亚泰建筑设计院有限公司
GUANGZHOU ASIA TIP ARCHITECTURAL DESIGNINSTITUTE CO.,LTD
建筑工程甲级设计证书号：A144002161
市政工程乙级设计证书号：A244002168
电话Tel： 020-84214629

会签	专业	实名	签名	日期	会签	专业	实名	签名	日期
	建筑					电气			
	结构					空调			
	给排水					工艺热机			

电子文件名：图纸版权属设计单位所有，未经许可，外人及外单位不得翻印复制作为其他工程之用。

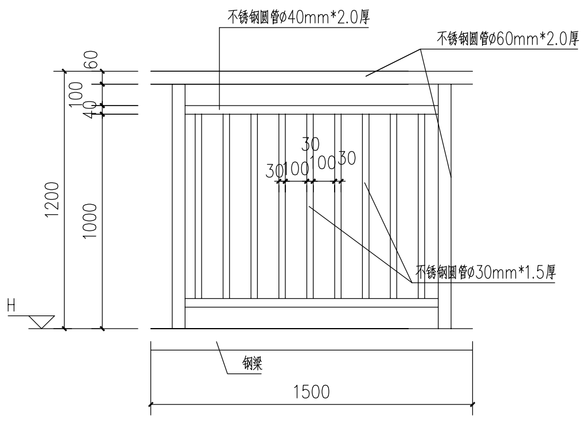

① 护栏大样

栏杆材质为不锈钢，栏杆样式仅供参考，
具体以甲方需求为准。

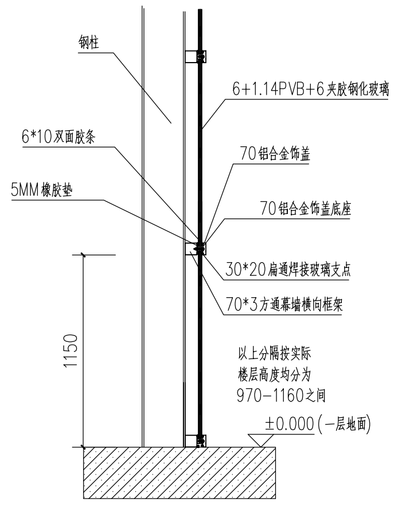

② 玻璃幕墙节点做法

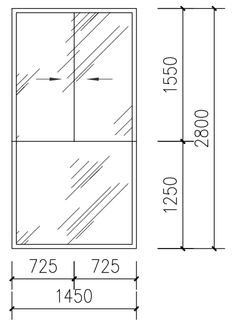

③ 窗大样详图

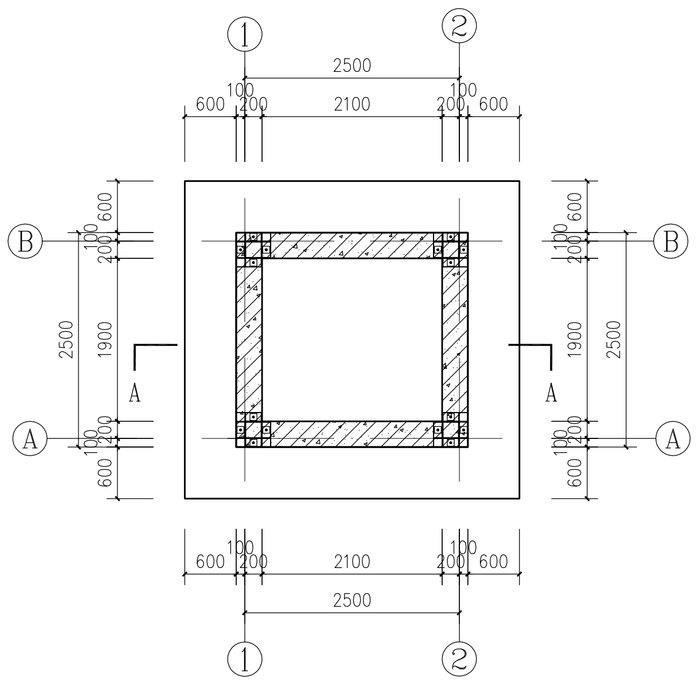

井道基坑平面图 1:50

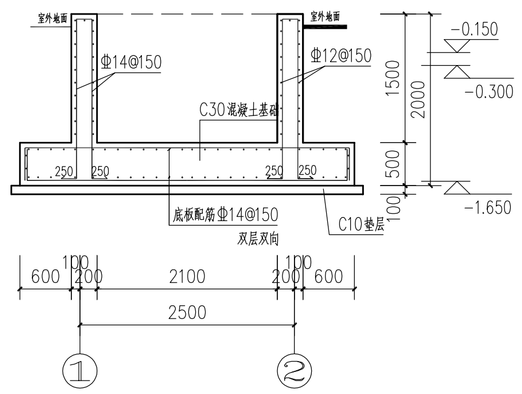

A—A 剖面图 1:50

说明：

1. 本工程基础的混凝土用 C30 ，钢筋用HRB400 级。
2. 基础设计依据建设单位提供的《东埔海景花园拟建场地岩土工程勘察报告》，地基承载力特征值为 f=150kPa 本工程采用天然地基浅基础，因该电梯为后加建项目，故施工单位施工时应对地基承载力进行复验，达到设计要求时方可进行后序施工。如有不符应该采用钻孔桩基，桩基深度到风化层。
3. 基坑复验合格后，要及时浇筑垫层，防止地下水浸泡，垫层为 150厚 C15 混凝土。
4. 图中未注明的构件连接方式一律焊接（有关节点图另详）；
   图中未注明的角焊缝最小厚度为6 mm
5. 对接焊缝的焊缝质量不低于二级；
6. 钢结构的制作和安装需按照钢结构工程施工及验收规范（GB50205）的有关规定进行施工.

会签	专业	实名	签名	日期	专业	实名	签名	日期
	建筑				电气			
	结构				空调			
	给排水				工艺热机			

注册章

工程设计出图专用章

东埔海景花园3栋3单元加装电梯项目
项目 名称

东埔海景花园3栋3单元相关业主
兴建 单位

图 名	大样图
图 别	建 施
图 号	JS-15
修改版本号	
日 期	2021.06
制 图	柯锦芳
设 计	柯锦芳
专业负责人	王 成
项目负责人	王 成
专业校对人	莫仁杰
审 核 人	王 恺
审 定 人	王 成
设 计 号	SZ21-03-4W

广州亚泰建筑设计院有限公司
GUANGZHOU ASIA TOP ARCHITECTURAL DESIGNINSTITUTE CO.,LTD
建筑工程甲级设计证书号：A144002161
市政工程乙级设计证书号：A244002168
电话Tel： 020-84214629

电子文件名：图纸版权属设计单位所有，未经许可，外人及外单位不得翻印复制作为其他工程之用。