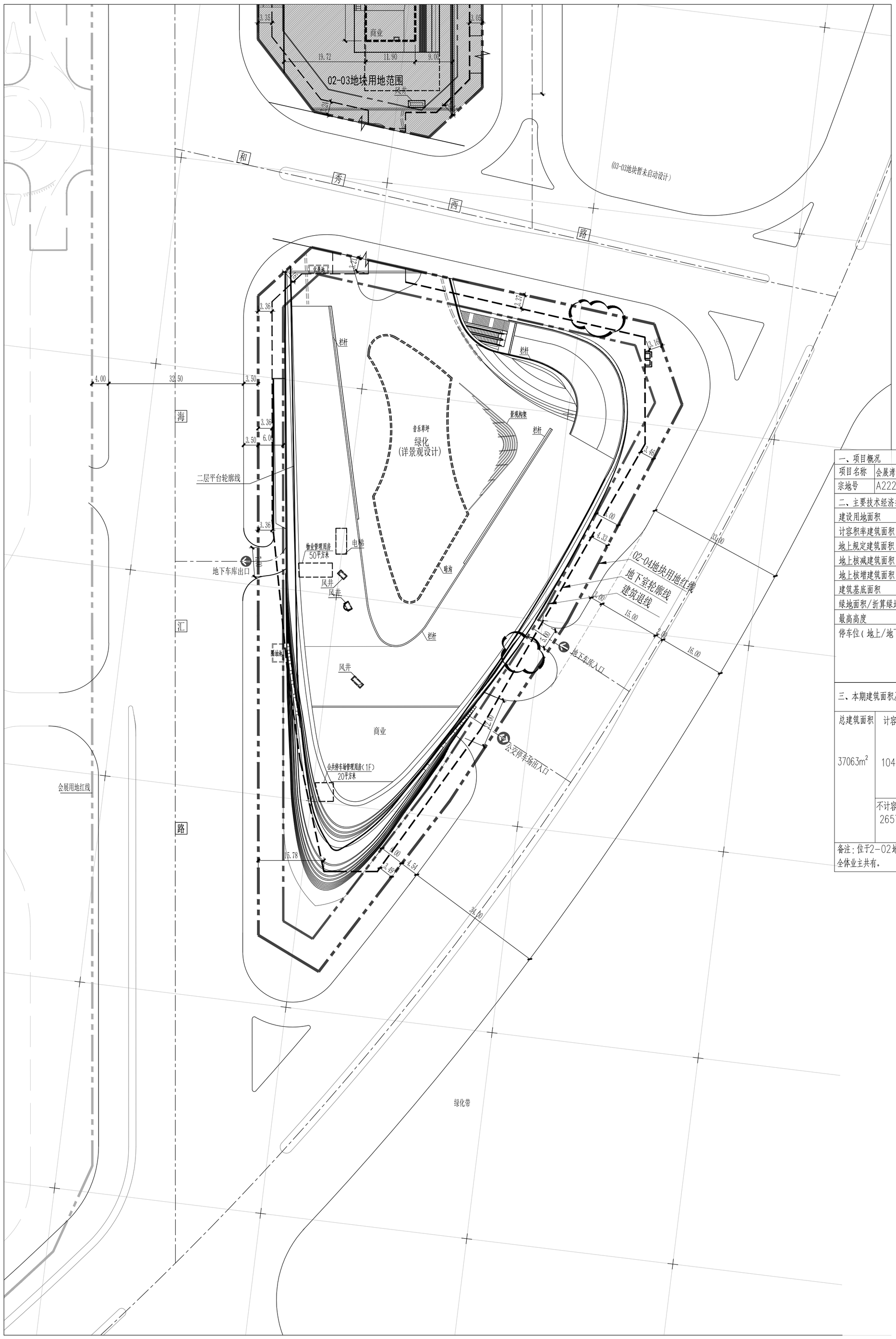

屋顶总平面图1:500

主要技术经济指标表

一、项目概况			
项目名称	会展湾音乐广场	用地单位	深圳市招华国际会展发展有限公司
宗地号	A222-0273	用地位置	沙井福永交界处，海汇路海城路之间

二、主要技术经济指标			
建设用地面积	11236.76m²	总建筑面积	37063m²
计容积率建筑面积	10490m²	容积率/规定容积率	0.15
地上规定建筑面积	1670m²	不计容积率建筑面积	26573m²
地上核减建筑面积	/	地下规定建筑面积	/
地上核增建筑面积	8820m²	地下核增建筑面积	26573m²
建筑基底面积	8350m²	建筑覆盖率(一/二级)	74%
绿地面积/折算绿地面积	4495m²	绿化覆盖率	40%
最高高度	18.0m	最大层数(地上/下)	地上2层/地下3层
停车位(地上/地下)	(39/506(其中地上公交停车场配备50个充电设施，地下充电桩车位：152，无障碍车位：11 02街坊四宗地的机动车泊位数满足总数4000辆停车场充电桩配置比例满足30%)	公共停车位(地上/地下)	/

三、本期建筑面积及分配 m²			建筑功能	建筑面积	
				规定	核减
总建筑面积 37063m²	计容积率建筑面积 10490m²	计规定容积率建筑面积 1670m²	地上商业	1600m²	/
			公交停车场管理用房	20m²	/
			物业管理用房	50m²	/
		地上核增建筑面积 8820m²	架空公共空间(公交停车场)	7385m²	
			城市公共通道(24小时免费向公众开放)	1435m²	
	不计容积率建筑面积 26573m²	地下核增建筑面积 26573m²	共用停车库	20745m²	
			公用设备房	5673m²	
			公交停车场(设备用房)	155m²	

备注：位于2-02地块(会展湾活力广场)、2-04地块(会展湾音乐广场)共两处物业管理用房由02街坊全体业主共有。

图 例

1	新建建筑物 建筑：名称 1F：层数	商业 1F
2	规划建筑物	
3	地下室外轮廓线	
4	新建场地道路	
5	规划市政道路	
6	建筑出入口标记	
7	机动车单向出入口	
8	机动车双向出入口	

说明：

1. 本图依据甲方提供的宗地图及指标规划与1：2000数字化地形图进行设计。
2. 图中绘制的建筑物为建筑物的屋顶平面。
3. 图中尺寸、坐标及高程单位均为米。

会签 COORDINATION

建筑 ARCH.		电气 ELEC.	
结构 STRU.		电讯 TELE.	
给排水 PLUM.		暖通 HVAC.	
总图 MAST.		景观 LAND.	

出图信息 REVISION

历史版本 VERSION	历史图号 No.	日期 DATE	备注 NOTE

注明 NOTE

本图经政府相关部门审批通过后，方可用于施工。图中所有尺寸均以标注为准，施工前必须仔细阅读所有专业图纸并核对尺寸，无误差后方可施工；所有材料样板及设计变更需征求设计师同意。

盖章 STAMP

索引 INDEX

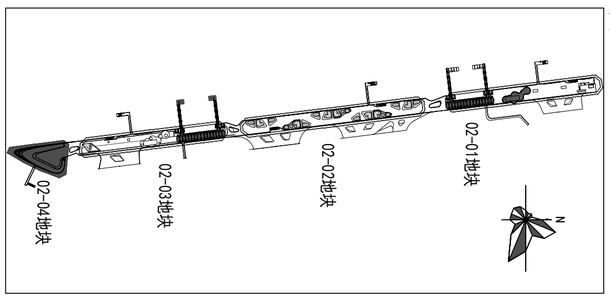

建设单位 CLIENT 深圳市招华国际会展发展有限公司

AUBE

深圳市欧博工程设计顾问有限公司
SHENZHEN AUBE ARCHITECTURAL ENGINEERING DESIGN CO.,LTD
中国建筑工程甲级设计资质 A144009519
风景园林工程乙级设计资质 A244009516
城乡规划编制乙级设计资信 (粤)城规字(G)014号

设计总负责人 DESIGN SUPERVISO	蒋宪新/杨光伟/任	
项目经理 PROJ. MANAGER	林文波	
主创设计师 CHIEF DESIGNER	毛灼/董毅勇/林文波	
审定人 AUTHORIZER	林建军	
审核人 EXAMINER	蒋宪新	
专业负责人 DISCIPLINE SUPERVI	邝英武	
校对人 CHECKER	邝英武	
设计人 DESIGNER	许振裕	
制图人 DRAWER	许振裕	

项目编号 PROJ. NO. 0317-15-85/11

项目名称 PROJ. NAME 会展湾音乐广场

子项名称 SUB-PROJ. NAME

图名 TITLE 屋顶总平面图

版本号 VERSION 第一版

日期 DATE	2020.10.29	图别 CATEGORY	建施
比例 SCALE	1:500	图号 No.	JS-Z-001